⚠

⚠

⚠

⚠

⚠

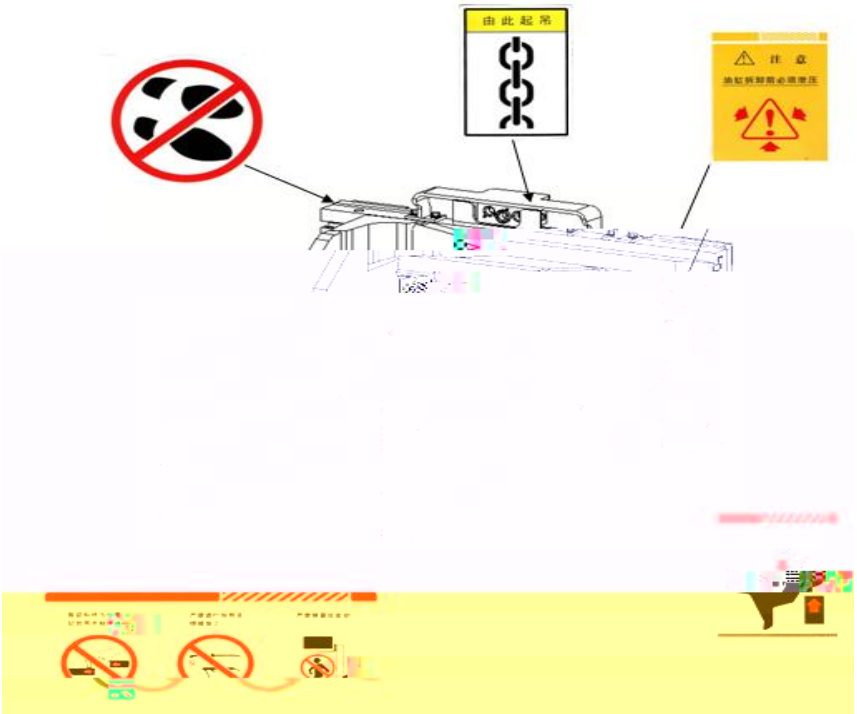
由此起吊
注 意

-
-
-
-
-

-
-
-
-
-
-

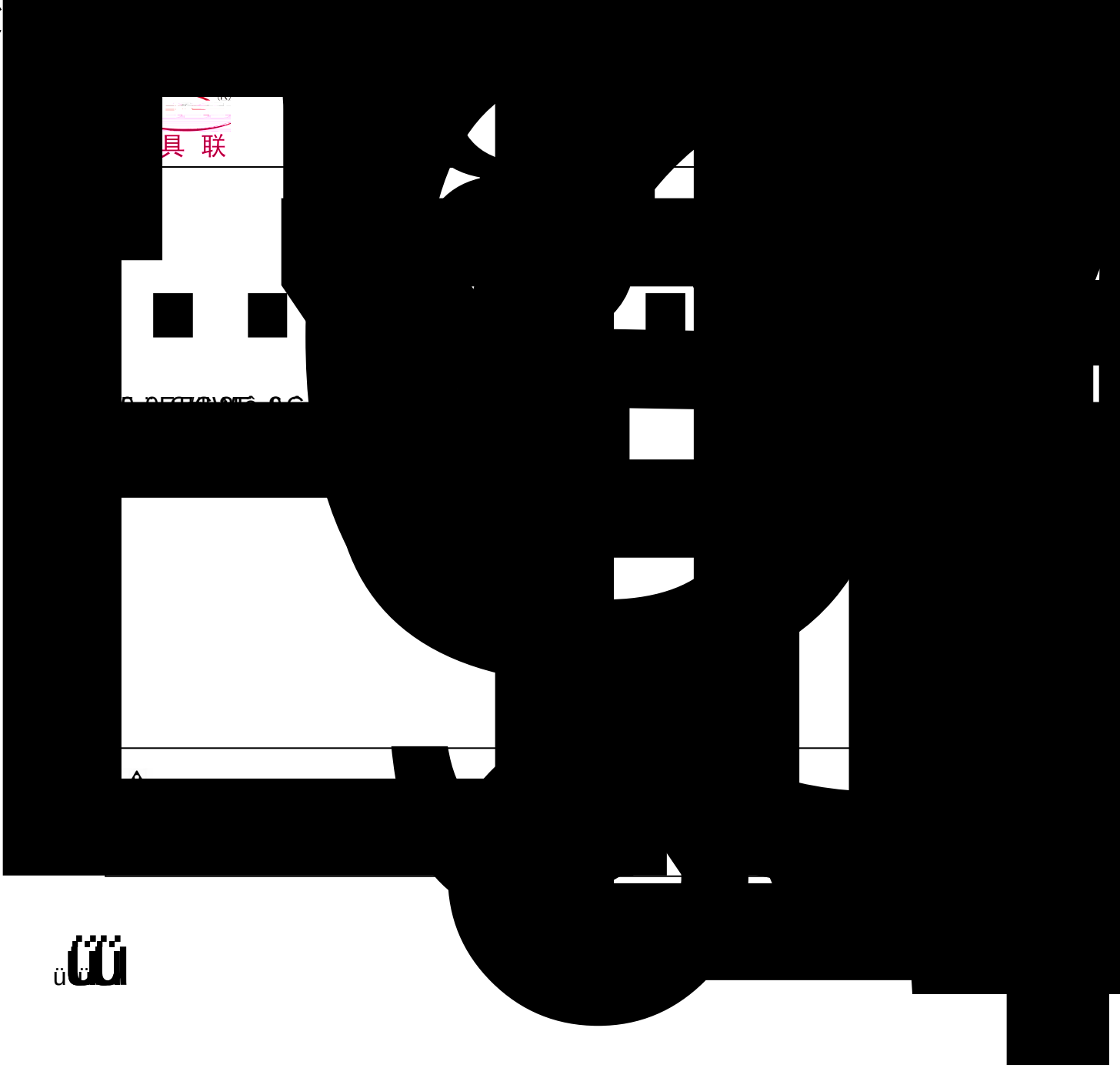

⚠

⚠

⚠

○

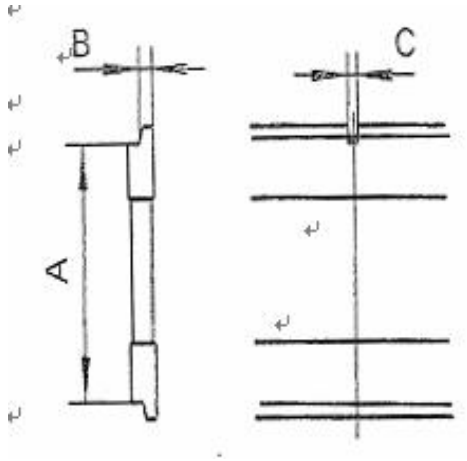
B
A
C

⚠

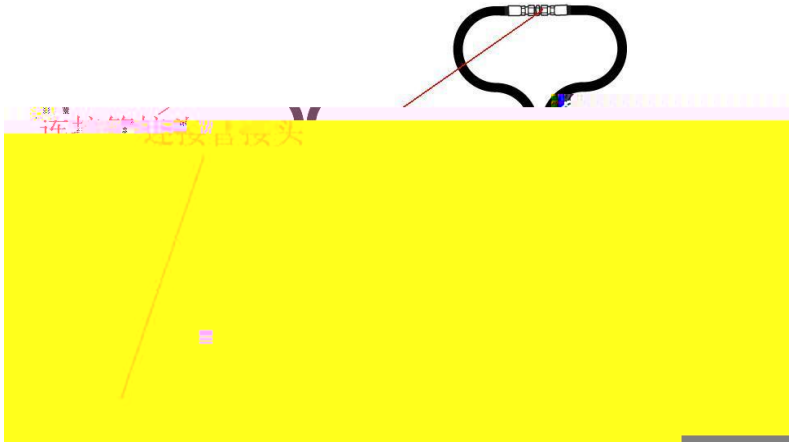
连接管快头

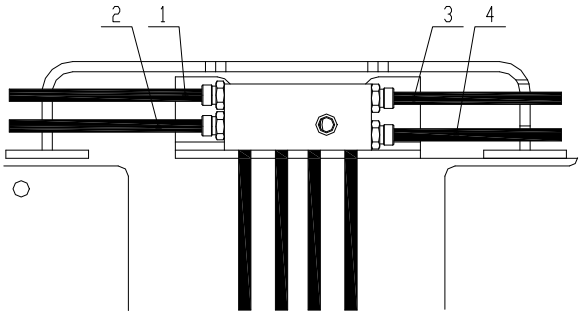
2
1
3
4

⚠

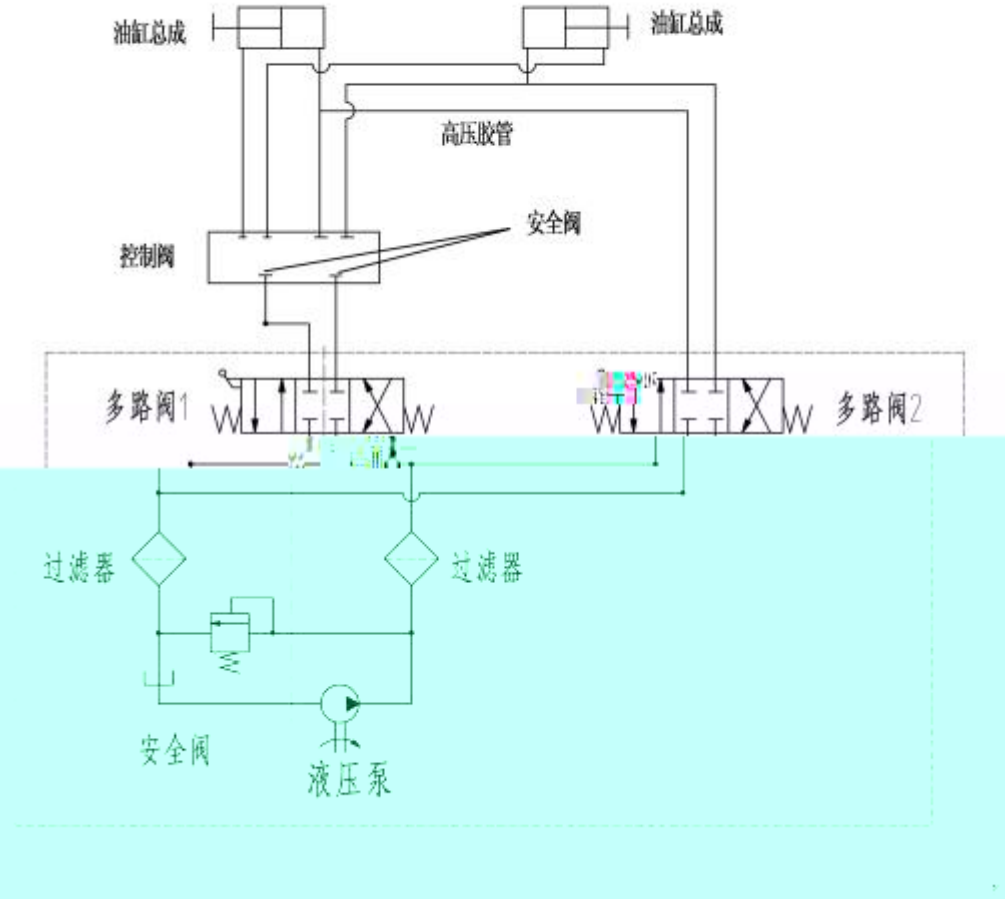
油缸总成
油缸总成
高压胶管
安全阀
控制阀
多路阀1
多路阀2
过滤器
过滤器
安全阀
液压泵

重新夹持，
检查夹板是否弯曲
加强夹板或更换掉
确保货物重心在
中心线与挡货架
夹板
之间

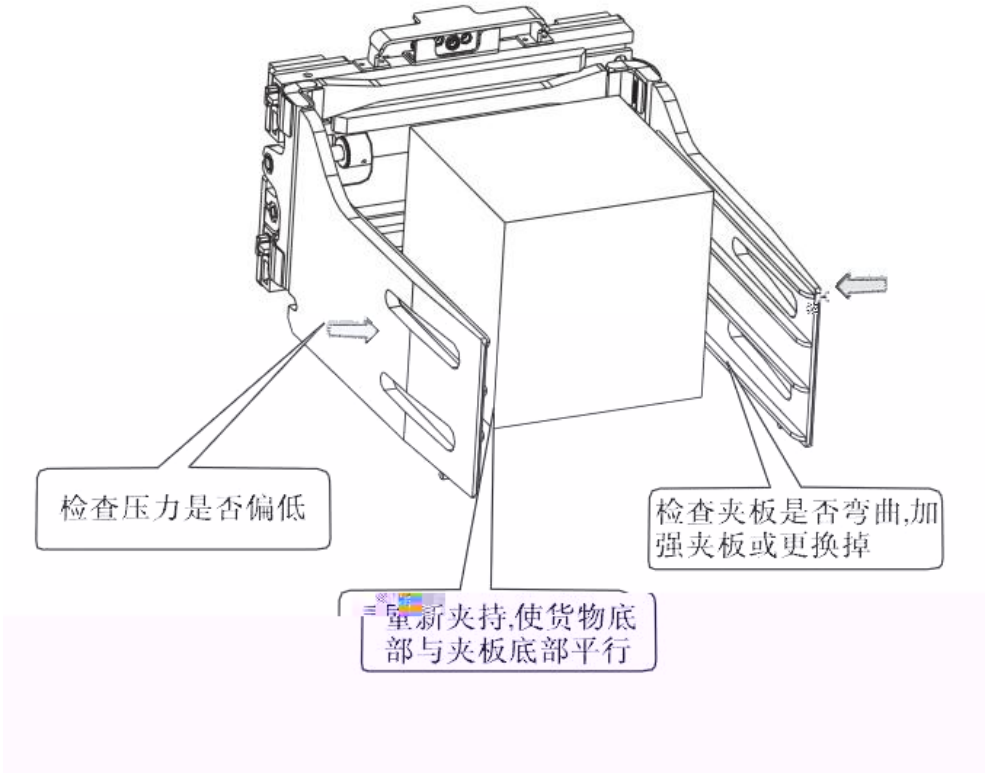
检查压力是否偏低
检查夹板是否弯曲,加
强夹板或更换掉
重新夹持,使货物底
部与夹板底部平行

+X—ŷ